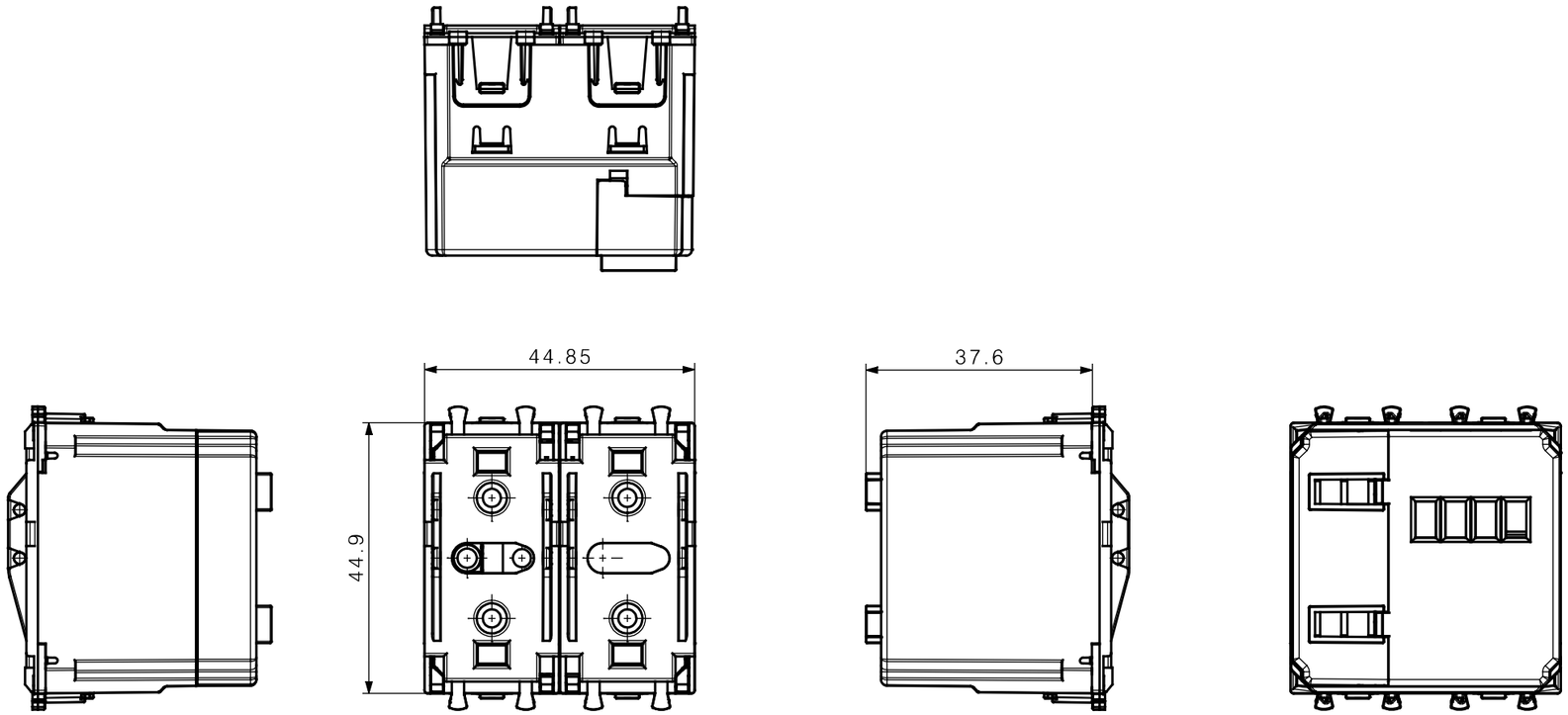

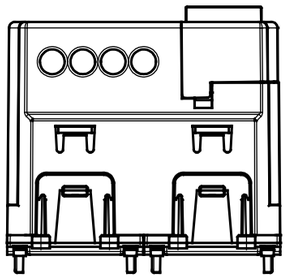

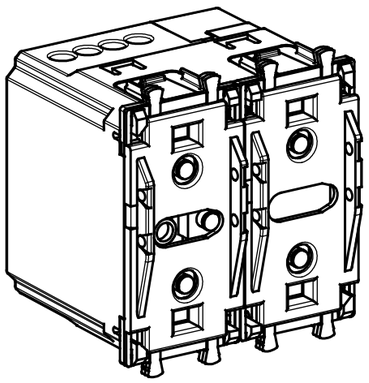

442ABT4R2

POS.	N° DIS.	DESCRIZIONE	Q.TA	NOTE
..	..	..	..	..

REV.	DIS.	CONTR.	DATA	DESCRIZIONE	DOCUMENTO
..	..	..	..	..	..

INTERRUTTORI ave

CAD. : CATIA V5
SEZ. : ..
FILE : ..
ENTE : PRE
DATA : 14/03/19

INGOMBRI DISPOSITIVO DI COMANDO BUS A 4 CANALI

SCALA 1/1

COD. ART. ..
PROGETTO N° ..
DISEGNO N° 442ABT4R2
REVISIONE N° 00

CART_COMP.DWG
AGG.00

DIS. : EB
CONTR. : DS
APPR. : DR

LA PROPRIETA' DI QUESTO DISEGNO E' RISERVATA A TERMINI DI LEGGE CON DIVIETO DI RIPRODUZIONE O DI COMUNICAZIONE A TERZI SENZA PREVENTIVA AUTORIZZAZIONE SCRITTA