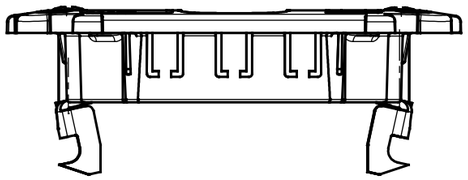

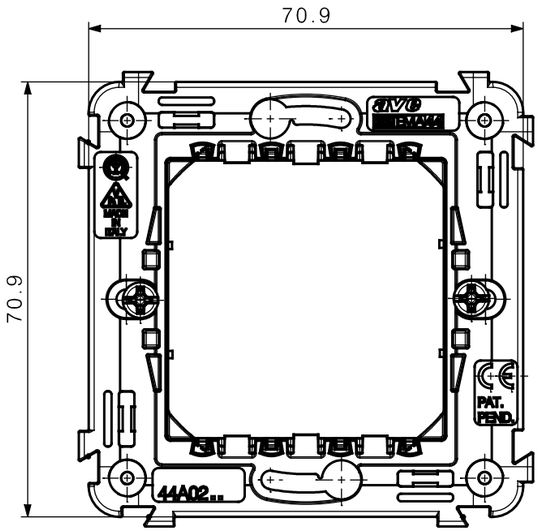


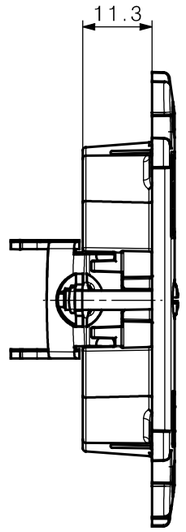


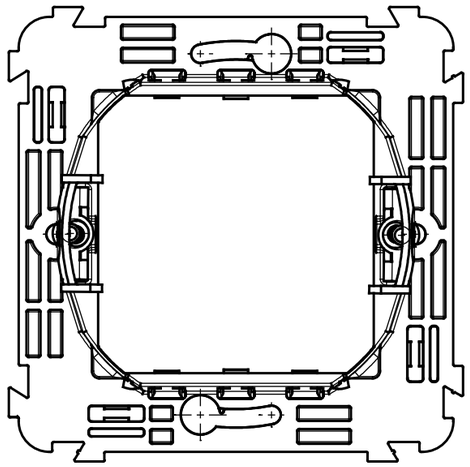

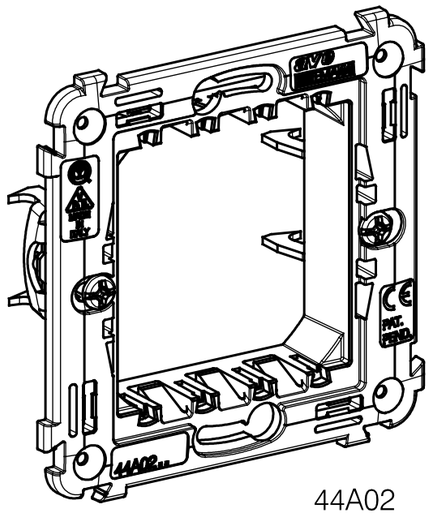


44A02

| REV. | DIS. | CONTR. | DATA | DESCRIZIONE | DOCUMENTO |
|---|---|---|---|---|---|
| .. | .. | .. | .. | .. | .. |

TOLLERANZE GEN. : AVE N° SP0001 AGG.02 | TOLLERANZE GENERALI D120 | TOLL. GENERALE DI DISASSAMENTO 0,1 | MATERIALE .. | TRATTAMENTO ..

INTERRUTTORI ave

CAD. : CATIA V5
SEZ. : ..
FILE : ..
ENTE : PRE
DATA : 14/03/19

INTERNO + .. / ESTERNO - ..

# INGOMBRI ARMATURA 2 MOD CON GRIFFE SISTEMA 44

SCALA 1:1

VOLUME ($mm^3$) ..

PROGETTO N° 1300 | DISEGNO N° 44A02 | REVISIONE N° 00

CART_PART.DWG AGG.00 | DIS. : SD | CONTR. : DS | APPR. : DR

LA PROPRIETA' DI QUESTO DISEGNO E' RISERVATA A TERMINI DI LEGGE CON DIVIETO DI RIPRODUZIONE O DI COMUNICAZIONE A TERZI SENZA PREVENTIVA AUTORIZZAZIONE SCRITTA