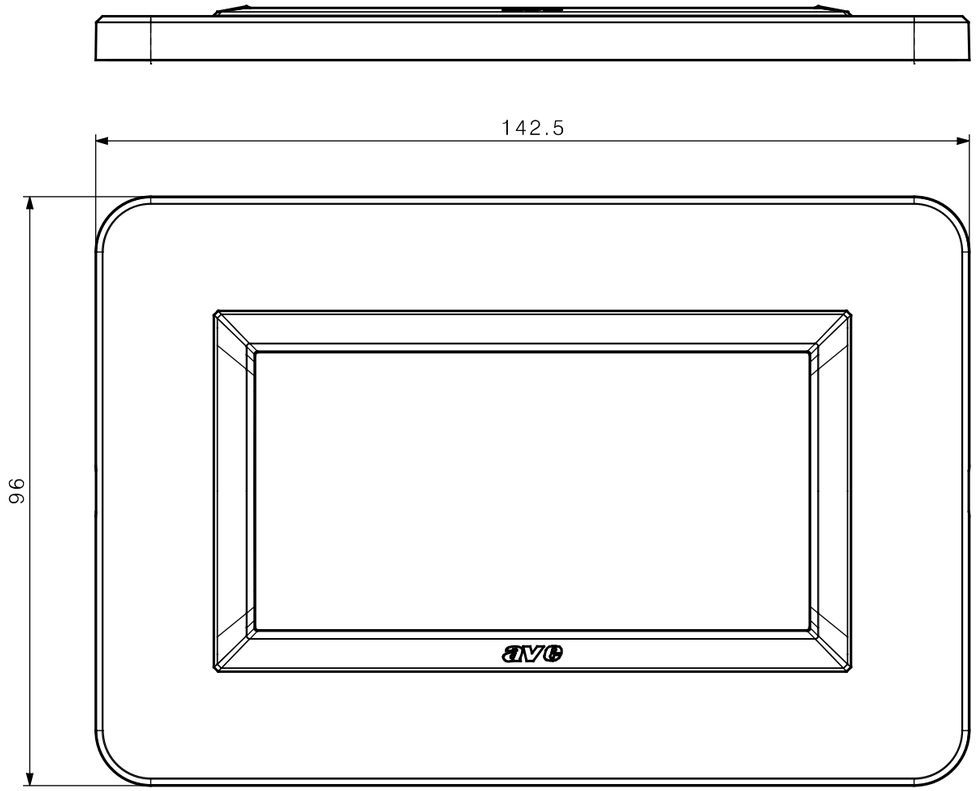

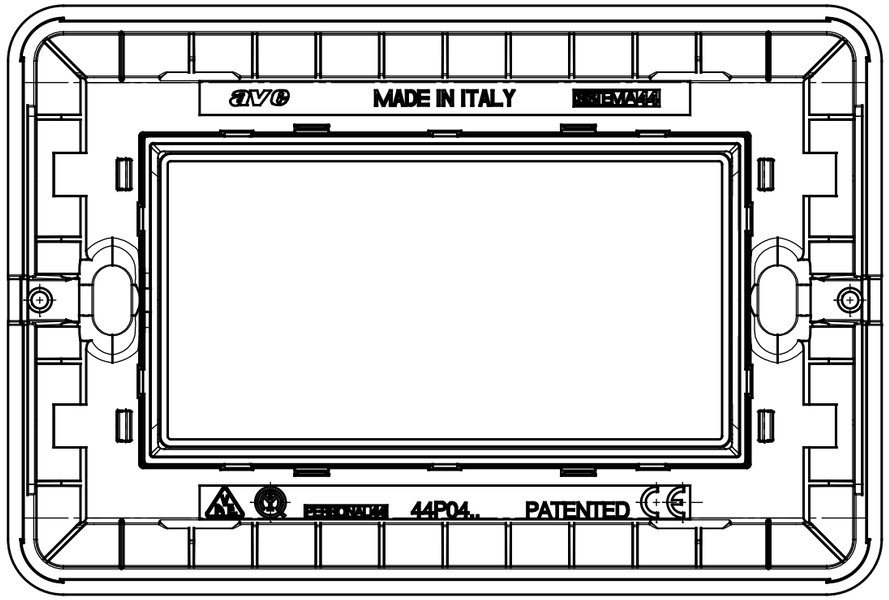

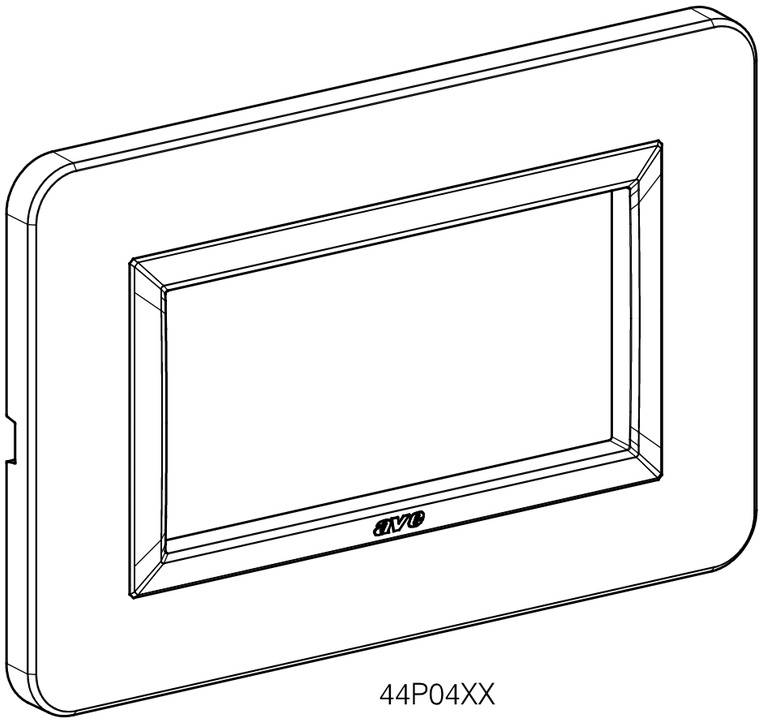

44P04XX

REV.	DIS.	CONTR.	DATA	DESCRIZIONE	DOCUMENTO
..	..	..	..	..	..

TOLLERANZE GEN. : AVE N° SP0001 AGG.02	TOLLERANZE GENERALI D120	TOLL. GENERALE DI DISASSAMENTO 0,1	MATERIALE ..	TRATTAMENTO ..

INTERRUTTORI ave

CAD. : CATIA V5	INTERNO .. / ESTERNO ..	INGOMBRI PLACCA PERSONAL 4 MODULI S44	SCALA ..
SEZ. : ..			
FILE : ..			
ENTE : PRE			
DATA : 28/02/19	VOLUME (mm^3) ..	PROGETTO N°	DISEGNO N° 44P04XX / REVISIONE N° 00
CART_PART.DWG AGG.00 / DIS. : SD	CONTR. : DS	APPR. : DR	

LA PROPRIETA' DI QUESTO DISEGNO E' RISERVATA A TERMINI DI LEGGE CON DIVIETO DI RIPRODUZIONE O DI COMUNICAZIONE A TERZI SENZA PREVENTIVA AUTORIZZAZIONE SCRITTA