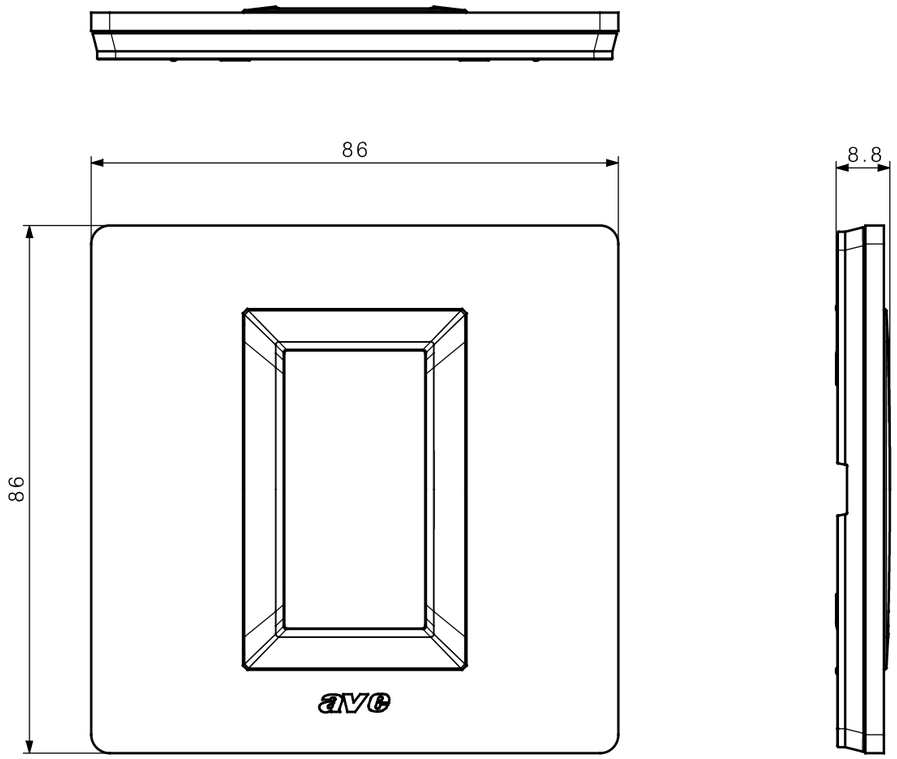

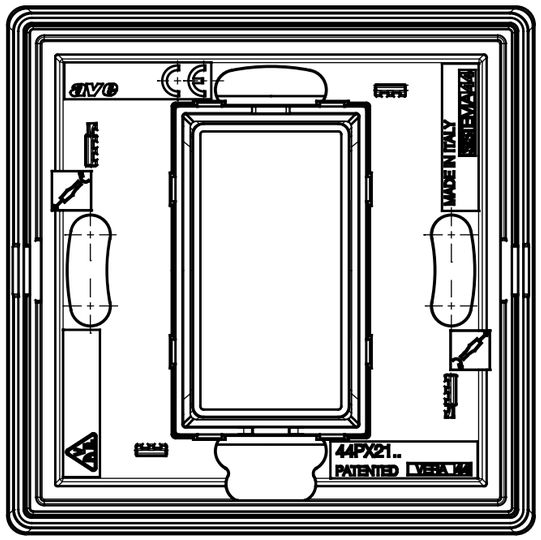

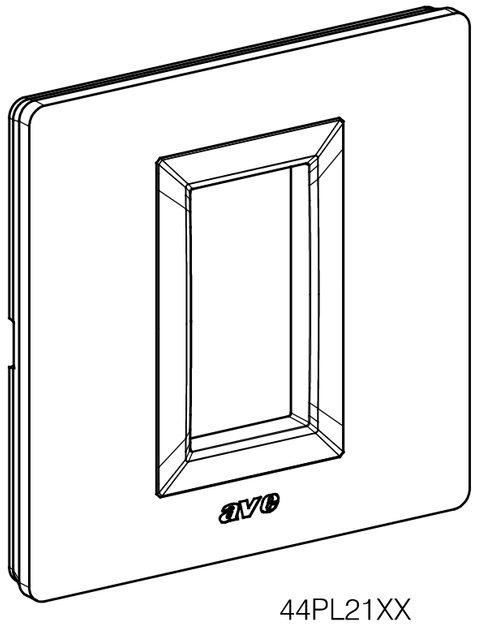

44PL21XX

REV.	DIS.	CONTR.	DATA	DESCRIZIONE	DOCUMENTO
..	..	..	..	..	..

TOLLERANZE GEN. : AVE N° SP0001 AGG.02	TOLLERANZE GENERALI D120	TOLL. GENERALE DI DISASSAMENTO 0,1	MATERIALE ..	TRATTAMENTO ..

INTERRUTTORI ave

CAD. : CATIA V5	INTERNO + .. / ESTERNO - ..	INGOMBRI PLACCA VERA LEGNO 1 FRUTTO 2 MOD		SCALA ..
SEZ. : ..				
FILE : ..				
ENTE : PRE				
DATA : 08/03/19	VOLUME (mm^3) ..	PROGETTO N° 1330	DISEGNO N° 44PL21XX	REVISIONE N° 00
CART_PART.DWG AGG.00	DIS. : SD	CONTR. : DS	APPR. : DR	

LA PROPRIETA' DI QUESTO DISEGNO E' RISERVATA A TERMINI DI LEGGE CON DIVIETO DI RIPRODUZIONE O DI COMUNICAZIONE A TERZI SENZA PREVENTIVA AUTORIZZAZIONE SCRITTA