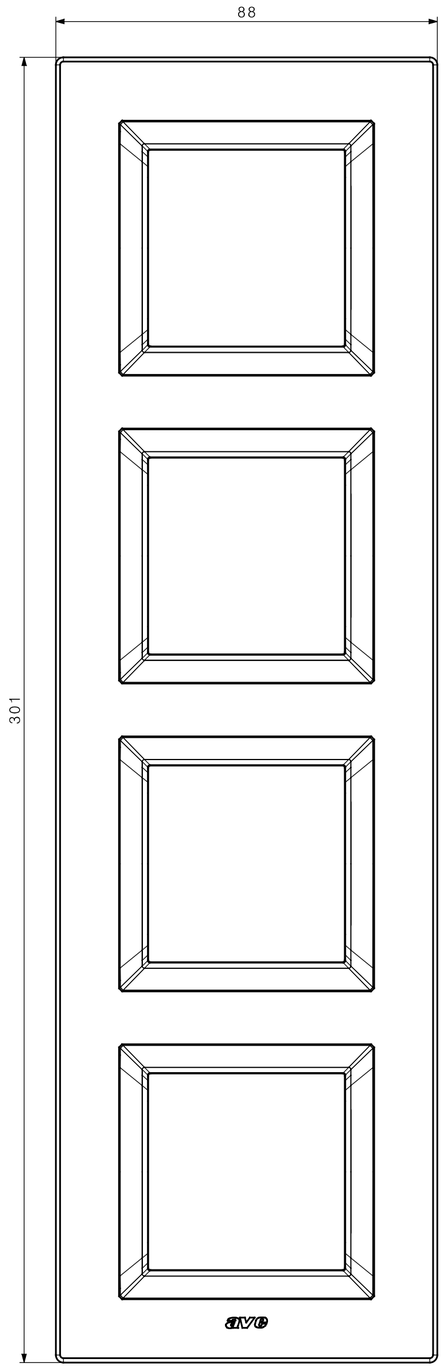

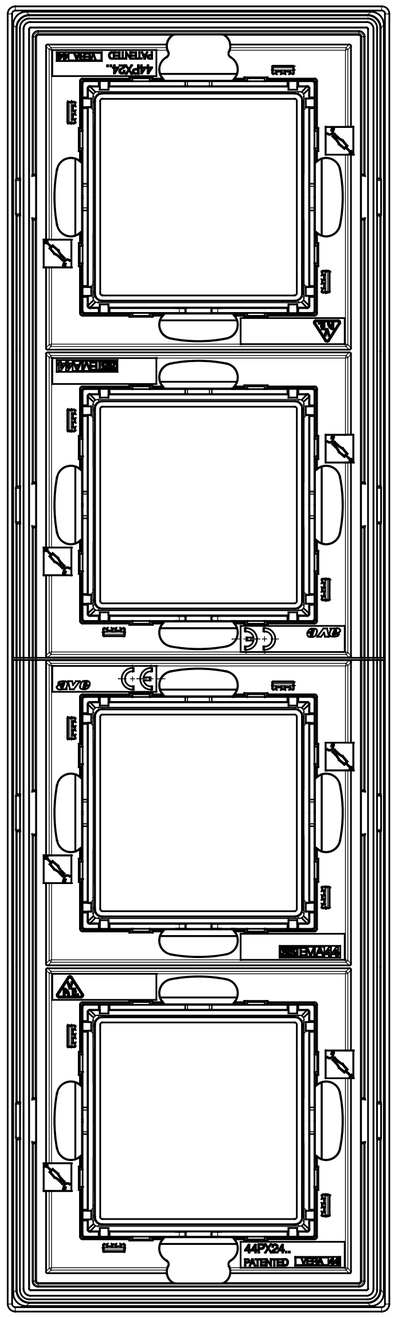

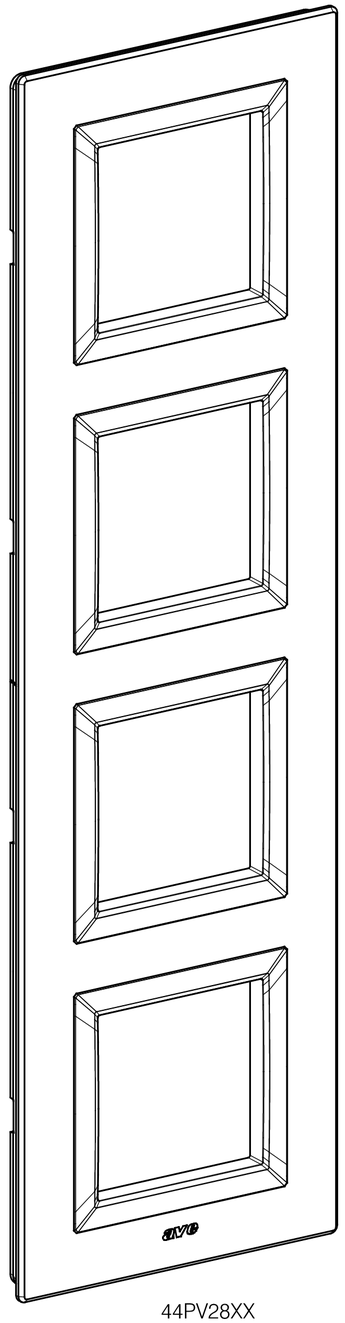

44PV28XX

POS.	N° DIS.			DESCRIZIONE	Q.TA	NOTE
..	..			..	..	..

REV.	DIS.	CONTR.	DATA	DESCRIZIONE	DOCUMENTO
..	..	..	..	..	..

INTERRUTTORI ave

CAD. : CATIA V5
SEZ. : ..
FILE : ..
ENTE : PRE
DATA : 13/03/19
DIS. : SD
CONTR. : DS
APPR. : DR

INGOMBRI PLACCA VERA VETRO 2+2+2+2 MODULI S44

SCALA 1:1

COD. ART. ..
PROGETTO N° 1330
DISEGNO N° 44PV28XX
REVISIONE N° 00

CART_COMP.DWG
AGG.00

LA PROPRIETA' DI QUESTO DISEGNO E' RISERVATA A TERMINI DI LEGGE CON DIVIETO DI RIPRODUZIONE O DI COMUNICAZIONE A TERZI SENZA PREVENTIVA AUTORIZZAZIONE SCRITTA