Postazione esterna ausiliaria
Auxiliary outdoor station

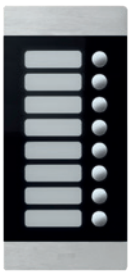

VI-PEAUX

VI-PEAUX4

Descrizione *Description*	Info	€	❐	❒
VI-PEAUX Postazione esterna ausiliaria a otto chiamate realizzata in monoblocco per l'installazione a incasso oppure ad appoggio parete. Il dispositivo è comune alle gamme AVE V44 EASY (2 FILI) ed AVE V44SMART (IP). Dimensioni (LxHxP): 100x215x45,7 mm. *Auxiliary outdoor station with eight calls created as a monobloc for recessed or wall-mounted installation. The device is common to the AVE V44 EASY (2 WIRE) and AVE V44SMART (IP) ranges. Dimensions (LxHxD): 100x215x45,7 mm.*			1	1
VI-PEAUX4 Postazione esterna ausiliaria a quattro chiamate realizzata in monoblocco per l'installazione a incasso oppure ad appoggio parete. Nella parte superiore è disponibile uno spazio informazioni personalizzabile. Il dispositivo è comune alle gamme AVE V44 EASY (2 FILI) ed AVE V44 SMART (IP). Dimensioni (LxHxP): 100x215x45,7 mm. *Auxiliary outdoor station with four calls created as a monobloc for recessed or wall-mounted installation. A customisable information space is available in the top part. The device is common to the ranges AVE V44 EASY (2-WIRE) and AVE V44 SMART (IP). Dimensions (LxHxD): 100x215x45,7 mm.*			1	1
VI-VTRPEAUX Vetrino di ricambio per postazione esterna ausiliaria a otto chiamate VI-PEAUX. *Spare glass for auxiliary outdoor station with eight calls VI-PEAUX.*			1	1
VI-VTRPEAUX4 Vetrino di ricambio per postazione esterna ausiliaria a quattro chiamate VI-PEAUX4. *Spare glass for auxiliary outdoor station with four calls VI-PEAUX4.*			1	1

N.B.: i dispositivi VI-PEAUX e VI-PEAUX4 non possono funzionare singolarmente, è necessaria l'installazione di una postazione esterna MASTER alla quale i dispositivi si collegano mediante cavo fornito a corredo.
N.B.: the VI-PEAUX and VI-PEAUX4 devices cannot operate on their own, it is necessary to install an external MASTER station to which the devices are connected by means of the cable supplied.

Esempio installativo *Installation example*

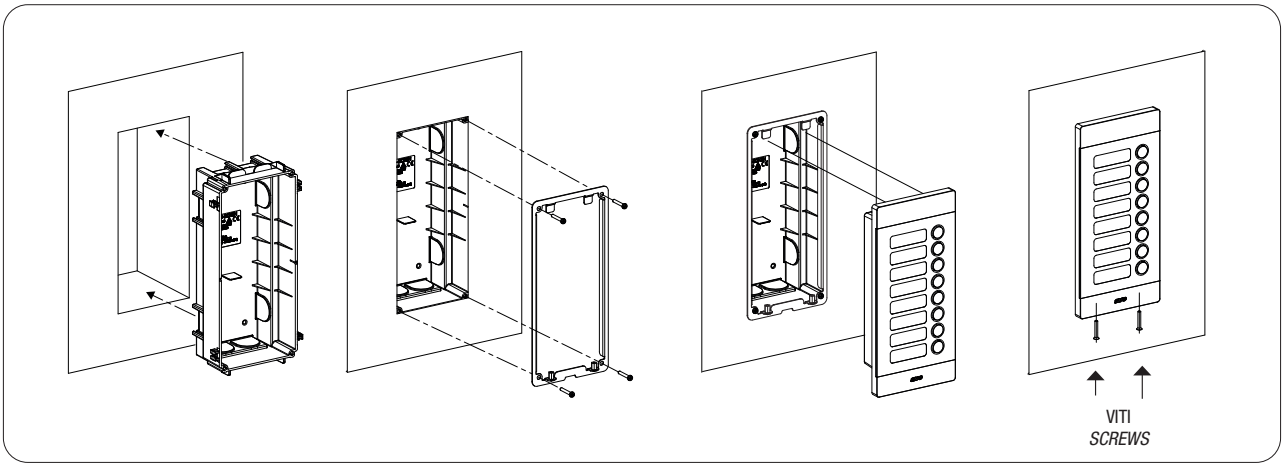

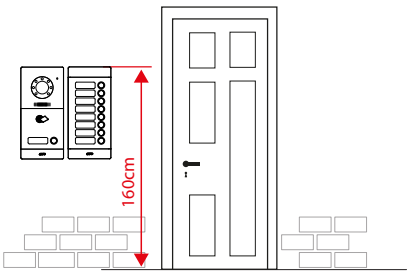

Gli art. VI-PEAUX e VI-PEAUX4 possono essere installati all'esterno seguendo le istruzioni di montaggio. L'altezza suggerita d'installazione dei prodotti è: a 1,6 m da terra (lato superiore). I dispositivi possono essere collegati alle postazioni esterne ad 1, 2, 4 pulsanti delle gamme 2 fili (art. VI2F-PE1, VI2F-PE2, VI2F-PE4) ed IP (art. VIIP-PE1, VIIP-PE2, VIIP-PE4) attraverso un connettore posizionato sul retro dei dispositivi. Il cavo di collegamento tra i due dispositivi è fornito a corredo della pulsantiera ausiliaria.
Art. VI-PEAUX and VI-PEAUX4 can be installed outdoors following the assembly instructions. The suggested installation height of the product is: 1.6 m from the ground (upper side). The devices can be connected to the 1, 2, 4-button outdoor stations of the 2-wire (art. VI2F-PE1, VI2F-PE2, VI2F-PE4) and IP (art. VIIP-PE1, VIIP-PE2, VIIP-PE4) ranges through a connector located on the rear of the devices. The connection cable between the two devices is supplied with the auxiliary push-button panel.