Postazione interna con display 4,3”
Indoor station with 4.3” display

Descrizione *Description*	Info	€	❐	❒
VIIP-PIT4B Postazione interna audio/video vivavoce con display 4,3" a colori con risoluzione 480x272 pixel. Alimentazione tramite switch PoE 48Vcc o tramite alimentatore switching 24Vcc. Installazione ad appoggio parete su scatola 3 moduli verticale mediante l’apposita staffa fornita a corredo del dispositivo. Dispone di n.5 pulsanti soft touch per la gestione di: risposta alla chiamata, n.3 varchi (due a bordo della postazione esterna ed uno a bordo del relè ausiliario VIIP-RELAY non a corredo), tacitazione della suoneria interna, monitoraggio telecamera della postazione esterna. Consente inoltre: chiamate intercomunicanti, gestione campanello di piano, gestione allarme porta aperta. Dimensioni (LxHxP): 123x180x20,5 mm. *Hands-free audio/video indoor station with 4.3” colour display with 480x272 pixel resolution. Wall-mounted installation on vertical 3-module box using the dedicated bracket supplied with the device. It has no.5 soft touch buttons for the management of: answering incoming calls, management of 3 entry points (two on the outdoor station and one optional on the VI2F-RELAY auxiliary relay - not supplied), silencing of the internal bell, camera monitoring of the outdoor station. It also allows: intercom calls, floor bell management, door open alarm management.* *Dimensions (LxHxD): 123x180x20.5 mm.*			1	1

VIIP-PIT4B

Esempio installativo *Installation example*

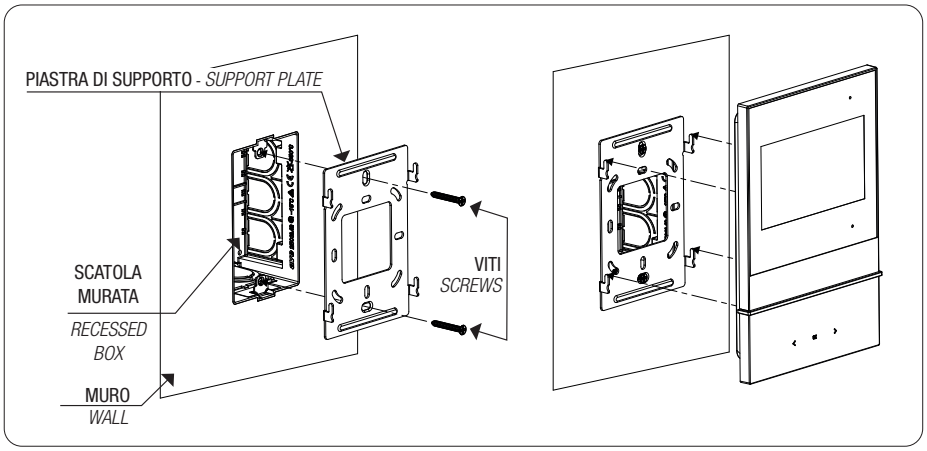

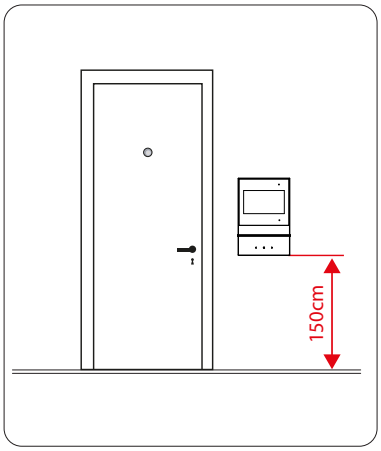
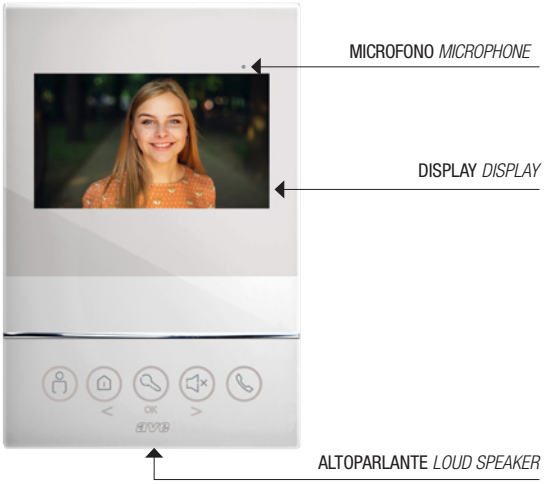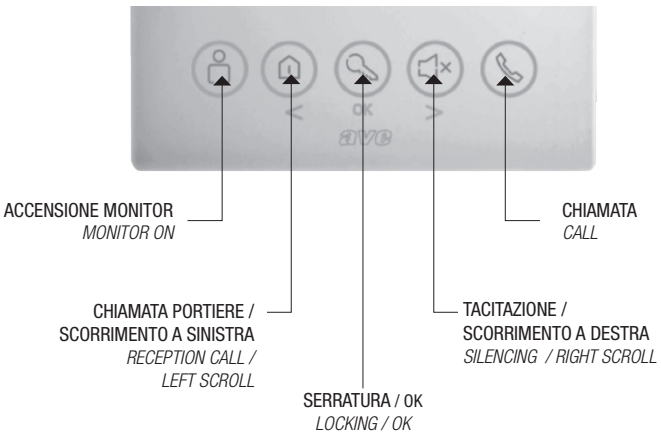
Significato Pulsanti *Significato Pulsanti*