Combinatore Telefonico AF986GSM

Schema di collegamento del combinatore GSM AF986GSM

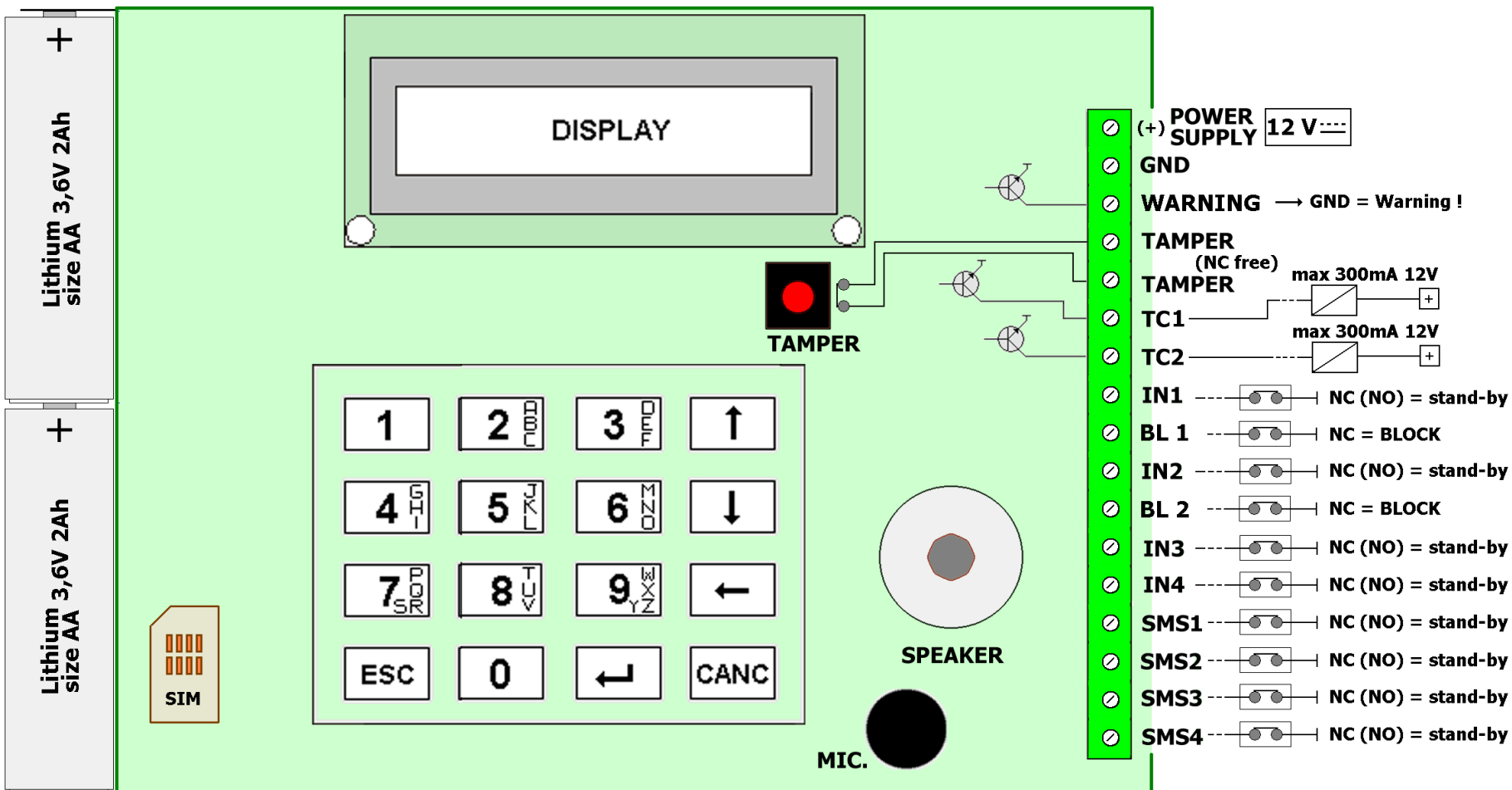

IL SERVIZIO FORNITO DA AVE S.P.A. ED I RELATIVI SCHEMI ELETTRICI INSTALLATIVI SONO DA INTENDERSI COME LINEE GUIDA, FERMO RESTANDO CHE, SECONDO IL DM 37/08, LA RESPONSABILITA' DEL PROGETTO E' SEMPRE A CARICO DEL FIRMATARIO DEL PROGETTO STESSO E DELL'INSTALLATORE PER QUANTO RIGUARDA L'ESECUZIONE DEI LAVORI.