Gestione illuminazione DALI

Esempio di collegamento di un sistema domotico di gestione illuminazione DALI con n.2 carichi dimmerabili e n.2 carichi ON/OFF

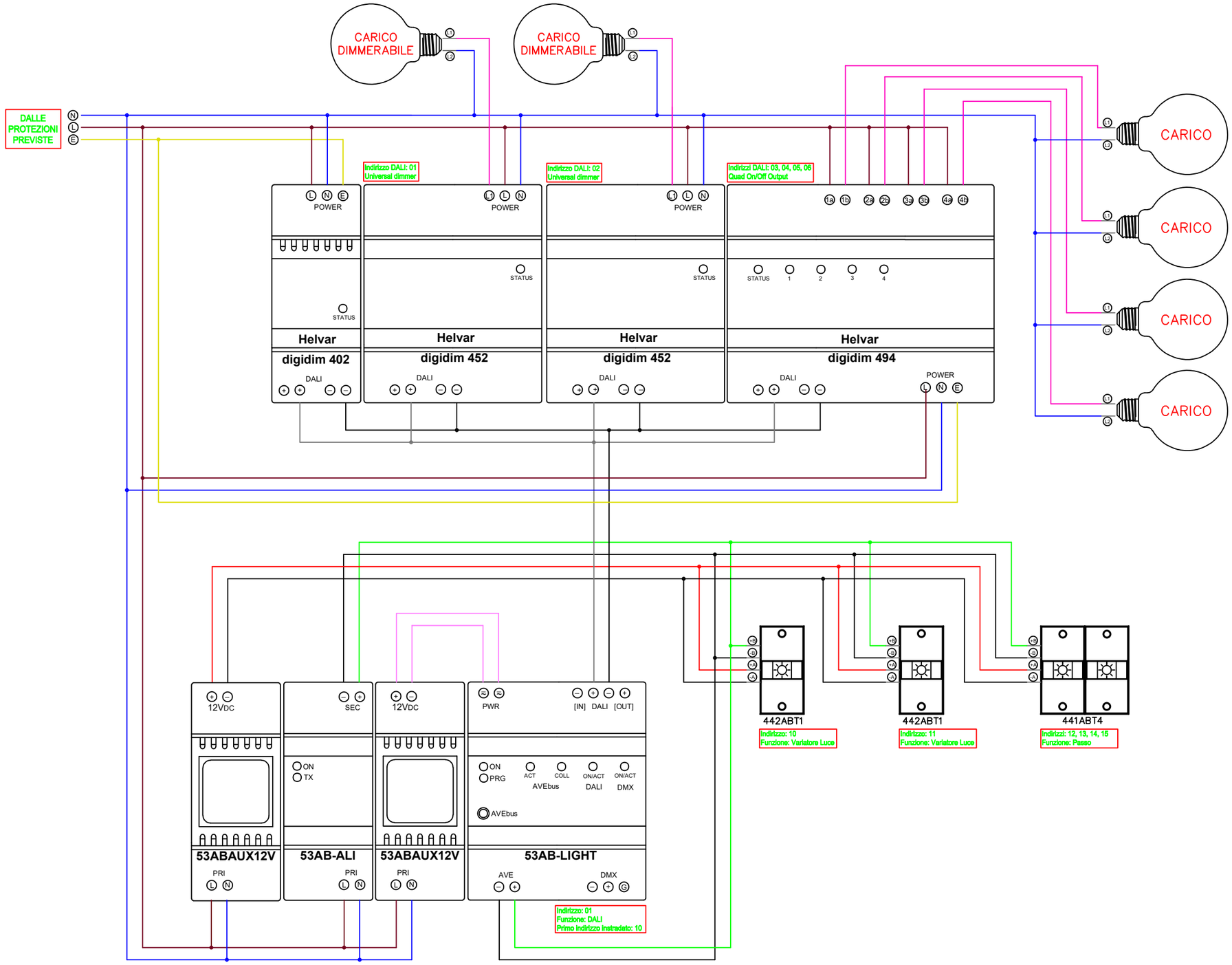

IL SERVIZIO FORNITO DA AVE S.P.A. ED I RELATIVI SCHEMI ELETTRICI INSTALLATIVI SONO DA INTENDERSI COME LINEE GUIDA, FERMO RESTANDO CHE, SECONDO IL DM 37/08,
LA RESPONSABILITA' DEL PROGETTO E' SEMPRE A CARICO DEL FIRMATARIO DEL PROGETTO STESSO E DELL'INSTALLATORE PER QUANTO RIGUARDA L'ESECUZIONE DEI LAVORI.